intelligent weighing solutions

TopControl
Everything in motion

MHP 2100

Kombinationswaage

Maximale Verpackungsgeschwindigkeit

Geeignet für Transportverpackungen

Profitmaximierung

ROI innerhalb 3-12 Monate

4.0 industry

TopControl fruitManager

statisticsWeights

H_MHP2100_DE_012022

MHP 2100 Kombinatonswaage

TopControl
Everything in motion

Mit der Kombinationswaage MHP 2100 können händisch vorgefüllte Transportverpackungen mit Früchten, Gemüse, Fleisch und Käse mit einem minimalen Giveaway aufgefüllt werden.

Mit der MHP 2100 können vorgefüllte Transportverpackungen (Kartone, IFCO, Europool, CHEP ect.) mit minimalem Giveaway zum gewünschten Gewicht aufgefüllt werden. Ein mögliches Übergewicht der Verpackungsinhalte wird somit auch auf unter 1% reduziert. Dank der im Zuführband verbauten Waage können mit der MHP 2100 das zum Zielgewicht fehlende Produkt oder die fehlende Produktkombination in Echtzeit ermittelt werden. Auf der LED Anzeige wird schnell angezeigt mit welchen vorliegenden Produkten die Verpackungen mit minimalstem Giveaway aufgefüllt werden können. Sowohl Zeit als auch Ressourcen können so eingespart werden. Zudem bietet diese Wiegelösung eine Egalisierung auf der Bandwaage, die Möglichkeit von Kombinationswiegungen und einen Durchlauf.

In Verbindung mit der TopControl Software werden alle Gewichtsdaten und Personalzeiten aufgezeichnet und flexibel ausgewertet.

weighingsolutions
TopControl

www.topcontrol.it

H_MHP2100_DE_012022

MHP 2100 Kombinatonswaage

TopControl
Everything in motion

HIGHLIGHTS

- Maximale Verpackungs-geschwindigkeit
- Profit-maximierung
- ROI innerhalb 3-12 Monate
- Geeignet für Transport-verpackungen (Kartone, IFCO, Europool, CHEP etc.)
- Minimierung der Arbeitsschritte
- Maximale Reduzierung des Giveaways
- Flexibel einsetzbar
- Auch mehr als 25 Packungen/Minute
- Abpacken nach WELMEC 6.4/e für vorverpackte Ware
- Robuste und hygienekonforme Bauweise aus Edelstahl IP65
- Intuitives Touchdisplay
- Effiziente Arbeitszeiterfassung durch integrierten Transponderleser
- Optimale Integration in die TopControl Software zur Aufzeichnung und Auswertung der Daten

TECHNISCHE EIGENSCHAFTEN

KOMBINATIONSWAAGE	8 WIEGESCHALEN
Tragkraft/Teilung:	3 kg/1 g - 6 kg/2 g
Zwei verbaute Waagen im Zuführband	Tragkraft/Teilung: 15 kg/5 g – 30 kg/10 g
Kistengröße max. (L x B)	600 x 400 mm
Betriebsarten	Vervollständigung Egalisierung auf Bandwaage Kombination Durchlauf
Laufrichtung	rechts/links oder links/rechts
Display	Farb LCD Touchdisplay 7 Zoll
Systemschnittstellen	Ethernet 10 Base T, TCP/IP, RS 232, RS 422
Schutzart	IP65
Geräteaufbau	kompakte modulare Bauform aus Edelstahl
(!) Nicht eichfähige Waagen für den internen Gebrauch	

MHP 2100 Optionen

Ausführung	Wiegeschalen	Laufrichtung		Kistenablage	Fußverlängerung 120 mm
		links-rechts	rechts-links		
MHP 2100 mit 10 Wiegeschalen	10 Stk - 250x100 mm (LxB)	x	x	x	x
MHP 2100 mit 8 Wiegeschalen	8 Stk - 250x140 mm (LxB)	x	x	x	x

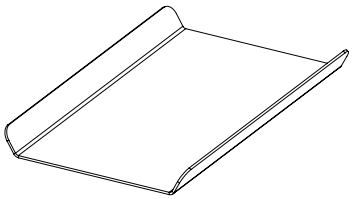

Wiegeschalen

Die 8 Wiegeschalen der MHP 2100 gibt es mit den Maßen 250 x 140 mm (L x B). Über diese wird das optimale Gewicht mit dem minimalen Giveaway errechnet.

Mit der Ausführung MHP 2100 10 erhalten sie 10 Wiegeschalen mit einer Größe von 250x100 mm.

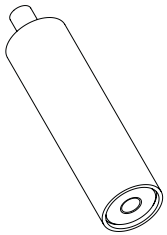

Fußverlängerung

Ergonomische Fußverlängerungen ermöglichen es die Kombinationswaage an die Arbeiter*innen anzupassen und somit ein komfortableres Arbeiten über die komplette Arbeitszeit zu gewährleisten.

Die richtige Arbeitshöhe ermöglicht es den Arbeiter*innen schneller zu sein und erst später zu ermüden.

Durch die Fußverlängerung ist eine zusätzliche Höhe von 120 mm möglich.

Kistenablage

Um ein schnelles und optimiertes Arbeiten zu gewähleisten, können optionale, ergonomisch angepasste Kistenablagen an den Kombinationswaage montiert werden. Darauf können die Eingangsprodukte abgestellt werden. Die Einstellungen ermöglichen eine komfortable Arbeitsweise, die als Ganzes durchdacht wurde.

Die Arbeiter*innen haben die vollen Kisten so stehts zur Hand.

Produktablage

Um ein schnelles und optimiertes Arbeiten zu gewähleisten, kann eine optionale, ergonomisch angepasste Produktablage an den Kombinationswaage montiert werden. Darauf können die Eingangsprodukte abgestellt werden. Die Einstellungen ermöglichen eine komfortable Arbeitsweise, die als Ganzes durchdacht wurde.

Die Arbeiter*innen haben die vollen Kisten so stehts zur Hand.

MHP 2100 Kombinatonswaage 10 Wiegeschalen

TopControl
Everything in motion

Technische Zeichnungen

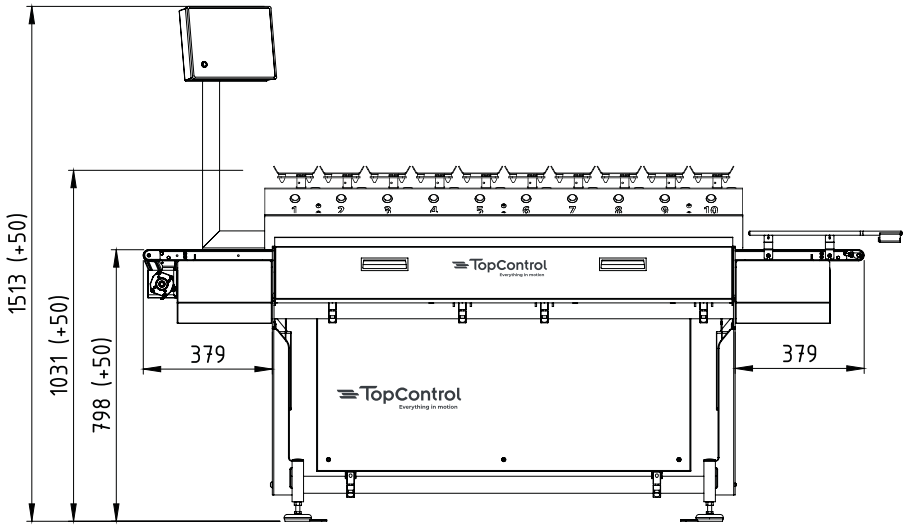

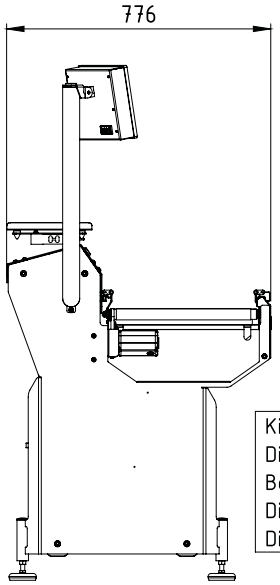

Optimiert für mittelgroßes Gemüse, Obst, Käse, Fleisch und Fisch.

Kistengröße max.	600 x 400mm
Dimensioni casse max.	600 x 400mm
Box size max.	600 x 400mm
Dimensiones cajas máx.	600 x 400mm
Dimensions caisses max.	600 x 400mm

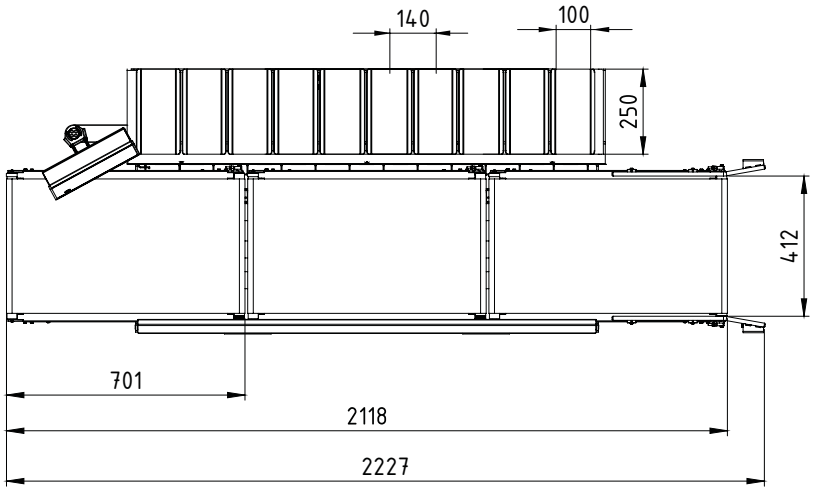

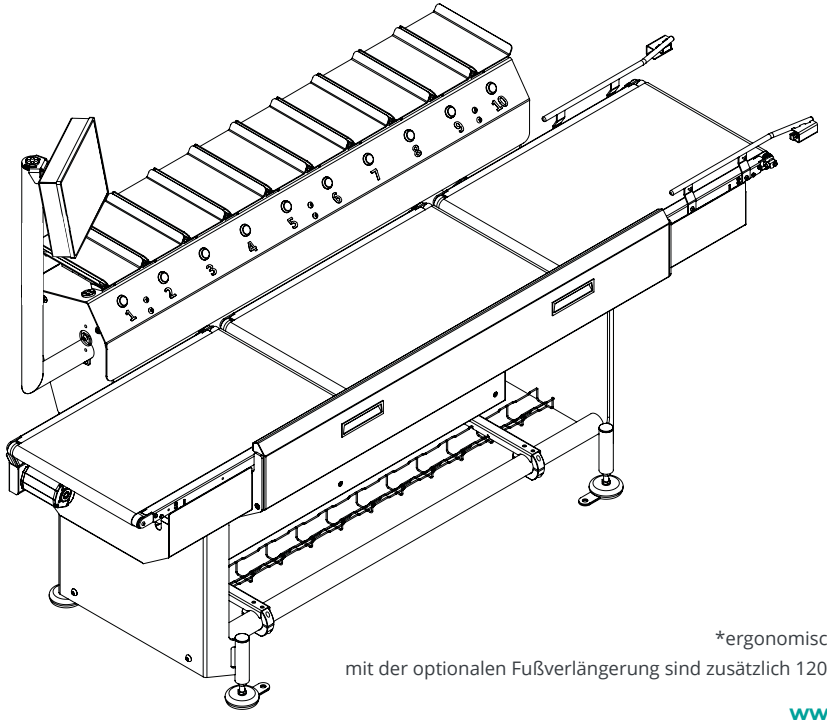

*ergonomisch höhenverstellbar
mit der optionalen Fußverlängerung sind zusätzlich 120 mm Höhe möglich

www.topcontrol.it

H_MHP2100_DE_012022

MHP 2100 Kombinatonswaage 8 Wiegeschalen

TopControl
Everything in motion

Technische Zeichnungen

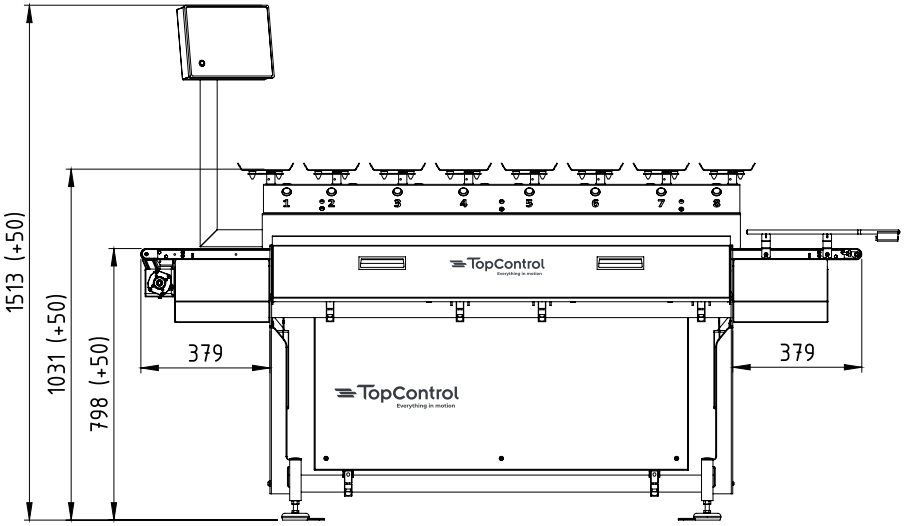

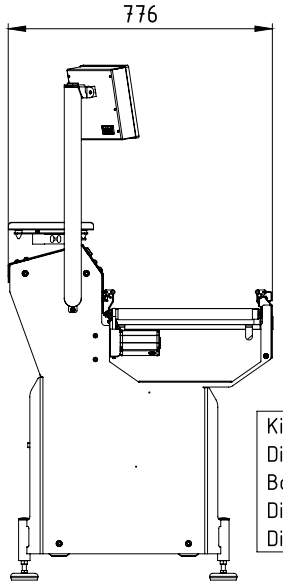

Kistengröße max.	600 x 400mm
Dimensioni casse max.	600 x 400mm
Box size max.	600 x 400mm
Dimensiones cajas máx.	600 x 400mm
Dimensions caisses max.	600 x 400mm

Optimiert für mittelgroßes Gemüse, Obst, Käse, Fleisch und Fisch.

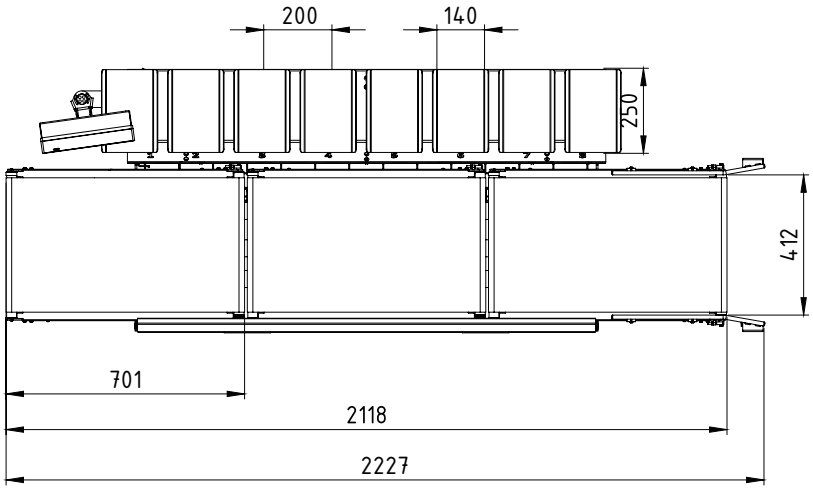

*ergonomisch höhenverstellbar
mit der optionalen Fußverlängerung sind zusätzlich 120 mm Höhe möglich

www.topcontrol.it

H_MHP2100_DE_012022

MHP 2100 Kombinatonswaage mit Kistenablage für Version mit 8 und 10 Wiegeschalen

TopControl
Everything in motion

Technische Zeichnungen

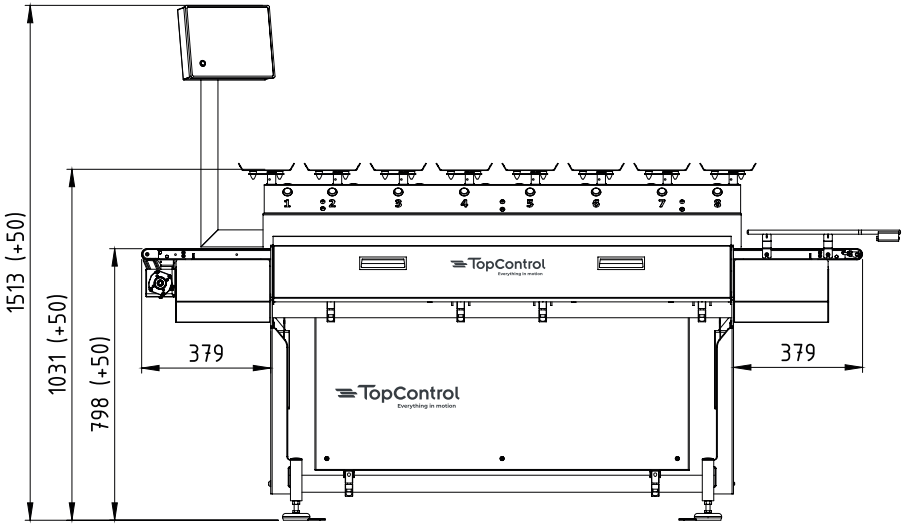

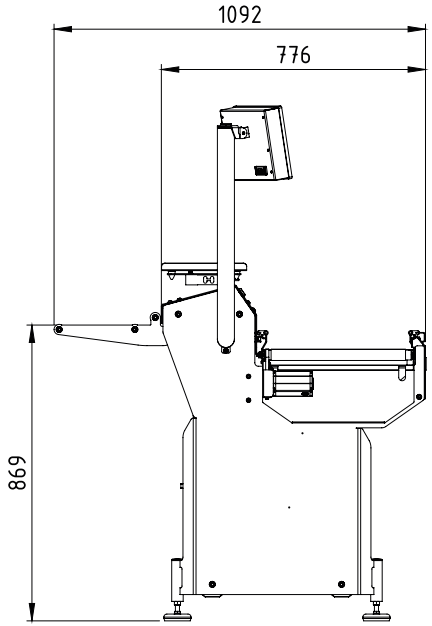

Optimiert für mittelgroßes Gemüse, Obst, Käse, Fleisch und Fisch.

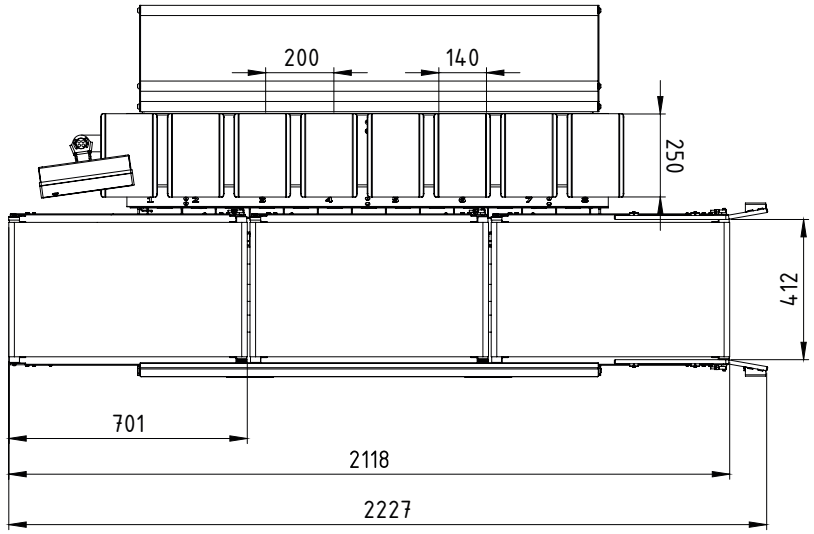

Kistengröße max.	600 x 400mm
Dimensioni casse max.	600 x 400mm
Box size max.	600 x 400mm
Dimensiones cajas máx.	600 x 400mm
Dimensions caisses max.	600 x 400mm

*ergonomisch höhenverstellbar
mit der optionalen Fußverlängerung sind zusätzlich 120 mm Höhe möglich

www.topcontrol.it

H_MHP2100_DE_012022

TopControl

Everything in motion

intelligent weighing solutions

SSC 9200
Egalisierwaage

RSC 9200
Entnahmewaage

IWS 3000
Verpackungstisch doppelt

MHP 1000
Kombinationswaage

MHP 1200
Kombinationswaage

MHP 1300
Kombinationswaage

MHP 2000
Kombinationswaage

MHP 2100
Kombinationswaage

MHP 3000
Kombinationswaage

MHP 5200
Mehrbandwaage

CWT 1000
Kontrollwaage für Kleinverpackungen

CWT 500
Automatische Kontrollwaage für Transportverpackungen

ST A500B
Kontrollwaage für Kisten

ST EPW 310B
Dynamische Waage für Taschen

intelligent labelling solutions

GLM-B-S
Hochleistungs-etikettierer

ILS 3000
Etikettierer für Transportverpackungen

GLT maxx 9000
Etikettierer für Transportverpackungen

GPH maxx 7-8-9000
Etikettierer für Paletten

ILS 3800
Etikettierer für Paletten

intelligent closing solutions

ICS 1000
Automatische Kartonklebemaschine

intelligent packaging solutions

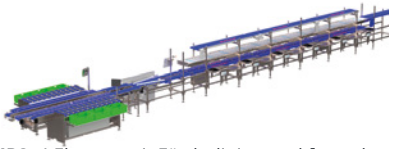

IPS: 4 Ebenen mit Förderlinien und frontalen Wägetischen & Kombinationswaage MHP 3000

IPS: 4 Ebenen mit Förderlinien und frontalen Wägetischen, automatische Kontrollwaage und Etikettiermaschine

IPS: 2 Ebenen mit Förderlinien und frontalen Wägetischen und automatische Kontrollwaage.

smart software solutions

TopControl foodProcess — COMING SOON

TopControl fruitManager

TopControl storageMove

statisticsWeights

TopControl GmbH · Srl · Office +39 0471 319 999 · marketing@topcontrol.it · **Sales** sales@topcontrol.it
Enzenbergweg 24/A Via Enzenberg 24/A · I-39018 Terlan · Terlano (BZ) · MwSt.Nr · P.IVA IT02546400215 · Cod.Dest. T04ZHR3

www.topcontrol.it

4.0 industry

kiwa certified

H_MHP2100_DE_012022